Type B

いちょう祭PA表　＜ステージ奏＞

大阪大学大学祭中央実行委員会

団体で一枚、企画全体の流れの説明をして下さい。

団体名		企画名	
使用日		使用時間	：　～　：

進行内容
（バンドの順番、MC）

企画開始前設置図
（最初のバンドと同じ場合は記入しないで下さい）

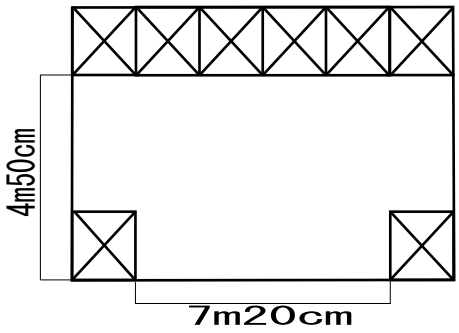

※設置図がバンド毎に異なる場合は
バンド毎のPA表に詳細を記入してください

必要機材の最大数

音源の使用（BGM等）
有　・　無

持込み機材

その他要望など